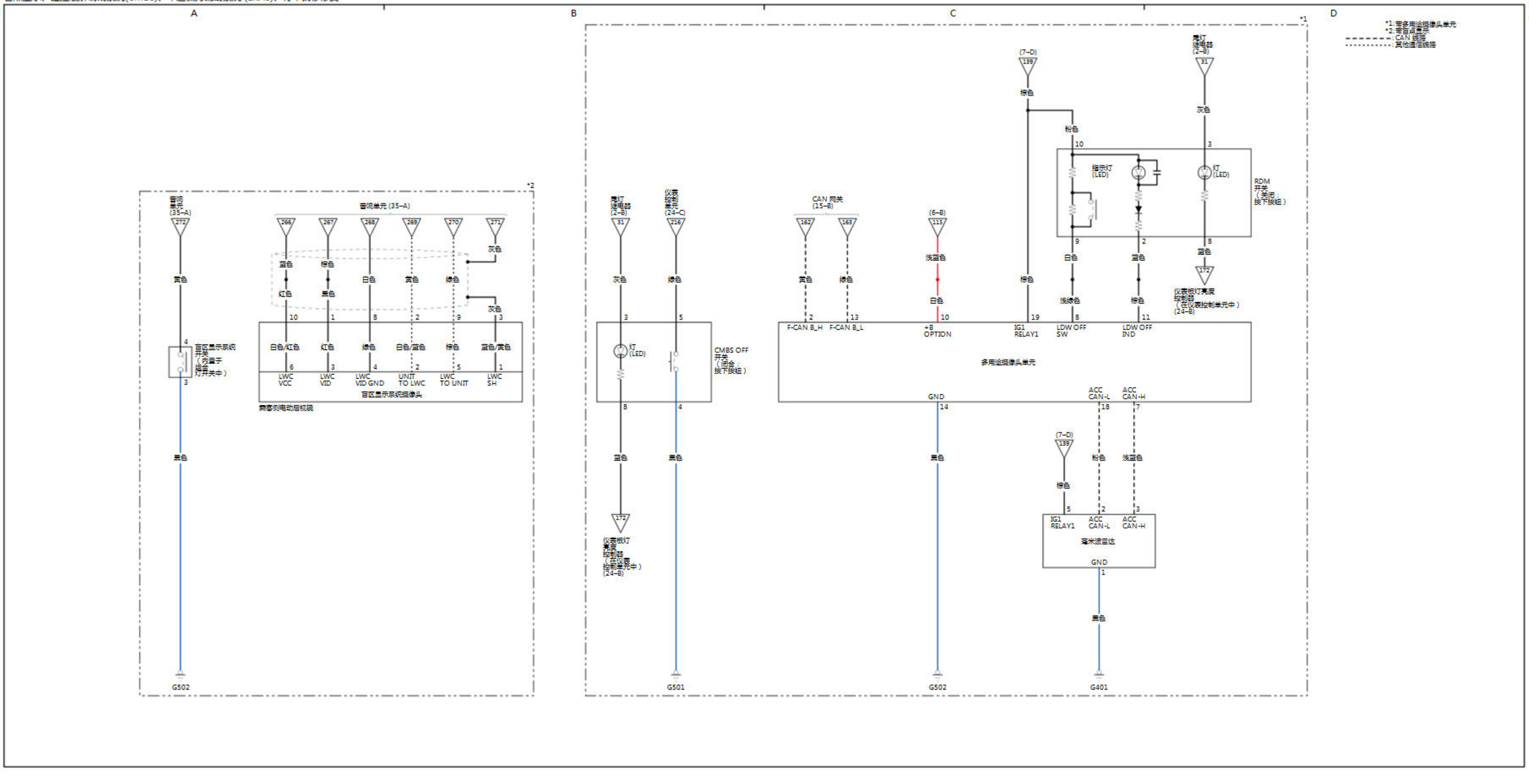
A
B
C
D
*1: 带多用途摄像头单元
*2: 带盲点显示
CAN 线路
其他通信线路
音响单元 (35-A)
272
黄色
盲区显示系统开关（内置于组合灯开关中）
黑色
G502
音响单元 (35-A)
266
267
268
269
270
271
蓝色
棕色
白色
黄色
绿色
灰色
红色
黑色
白色/红色
红色
绿色
白色/蓝色
棕色
蓝色/黄色
LWC VCC
LWC VID
LWC VID GND
UNIT TO LWC
LWC TO UNIT
LWC SH
盲区显示系统摄像头
乘客侧电动后视镜
*2
尾灯继电器 (2-B)
31
灰色
3
灯 (LED)
8
蓝色
172
仪表板灯亮度控制器（在仪表控制单元中）(24-B)
仪表控制单元 (24-C)
216
绿色
5
CMBS OFF 开关（闭合：按下按钮）
4
黑色
G501
CAN 网关 (15-B)
162
163
黄色
绿色
2
13
F-CAN B_H
F-CAN B_L
(6-B)
115
浅蓝色
白色
10
+B OPTION
(7-D)
139
棕色
19
IG1 RELAY1
粉色
指示灯 (LED)
灯 (LED)
RDM 开关（关闭：按下按钮）
9
2
8
浅绿色
LDW OFF SW
11
LDW OFF IND
多用途摄像头单元
GND
14
G502
ACC CAN-L
ACC CAN-H
18
7
浅蓝色
毫米波雷达
1
G401